MeterSprings
www.meterspec.it

MOLLA A TRAZIONE E1125-125-5500S

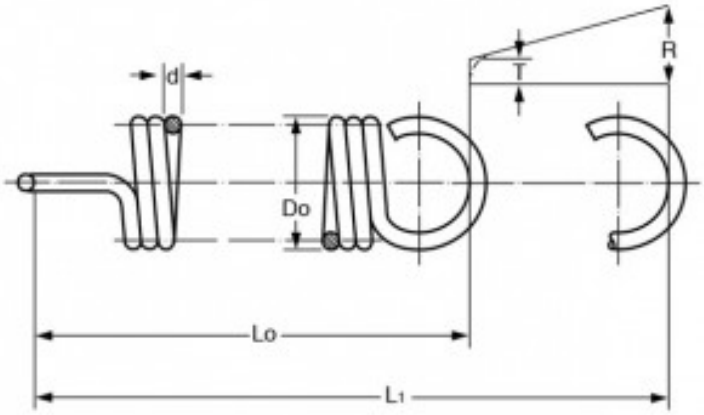

Caratteristiche prodotto

Materiale: ACCIAIO INOX 302
Do - Diam. Esterno (mm): 28.58
d - Diametro Filo (mm): 3.18
Lo - Lungh. Libera Int. Occhielli (mm): 139.7
L1 - Mass. Estensione (mm): 250.95
P - Carico a L1 (N): 226.95
T - Tensione Iniziale (N): 20.42
R - Carico Trazione Unitario (N/mm): 1.85