MeterSprings
www.meterspec.it

MOLLA COMPRESSIONE C0180-026-0690X

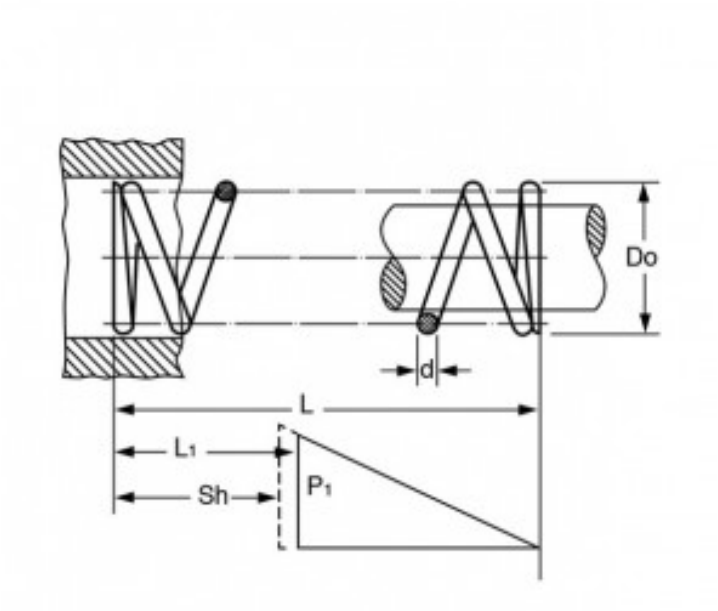

Caratteristiche prodotto

Materiale: ACCIAIO INOX 316
L - Lungh. Libera (mm): 17.53
Do - Diam. Esterno (mm): 4.57
d - Diametro Filo (mm): 0.66
L1 - Lungh. Min. Lavoro (mm): 12.76
Sh - Lungh. a Pacco (mm): 8.23
P1 - Carico a L1 (N): 13.08
R - Carico di Flessione Unitario (N/mm): 2.74