MeterSprings
www.meterspec.it

MOLLA COMPRESSIONE C0180-032-0880X

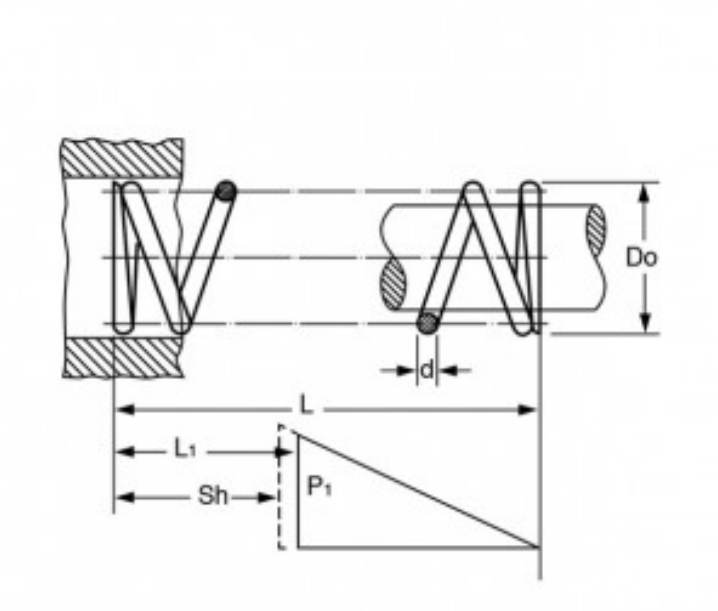

Caratteristiche prodotto

Materiale: ACCIAIO INOX 316
L - Lungh. Libera (mm): 22.35
Do - Diam. Esterno (mm): 4.57
d - Diametro Filo (mm): 0.81
L1 - Lungh. Min. Lavoro (mm): 17.49
Sh - Lungh. a Pacco (mm): 13.79
P1 - Carico a L1 (N): 23.8
R - Carico di Flessione Unitario (N/mm): 4.89