MeterSprings
www.meterspec.it

# MOLLA COMPRESSIONE C0180-035-0690X

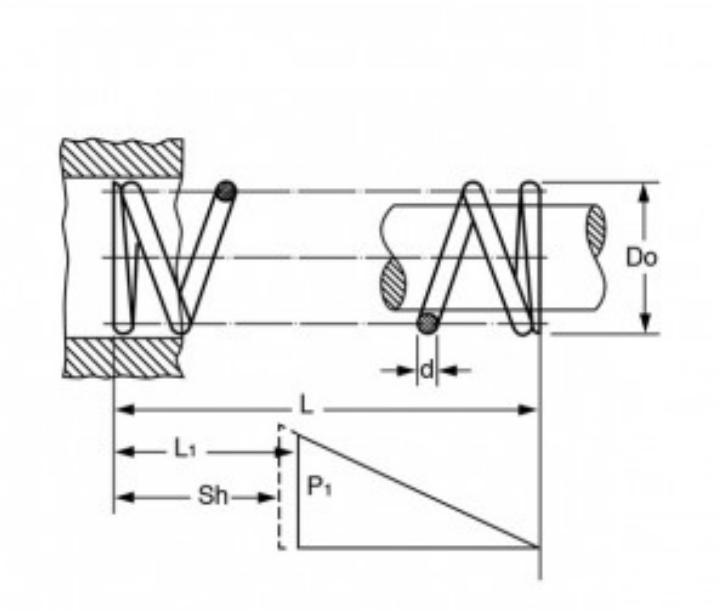


**Caratteristiche prodotto**

Materiale: ACCIAIO INOX 316
L - Lungh. Libera (mm): 17.53
Do - Diam. Esterno (mm): 4.57
d - Diametro Filo (mm): 0.89
L1 - Lungh. Min. Lavoro (mm): 14.46
Sh - Lungh. a Pacco (mm): 11.86
P1 - Carico a L1 (N): 30.69
R - Carico di Flessione Unitario (N/mm): 9.99