MeterSprings
www.meterspec.it

MOLLA COMPRESSIONE C1225-112-3000X

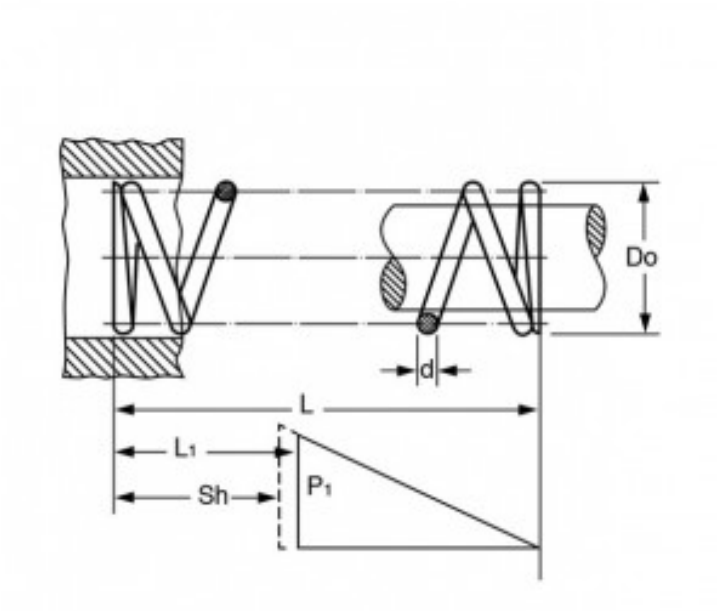

Caratteristiche prodotto

Materiale: ACCIAIO INOX 316
L - Lungh. Libera (mm): 76.2
Do - Diam. Esterno (mm): 31.12
d - Diametro Filo (mm): 2.84
L1 - Lungh. Min. Lavoro (mm): 39.54
Sh - Lungh. a Pacco (mm): 26.06
P1 - Carico a L1 (N): 131.54
R - Carico di Flessione Unitario (N/mm): 3.59