MeterSprings
www.meterspec.it

MOLLA COMPRESSIONE C0240-032-0880X

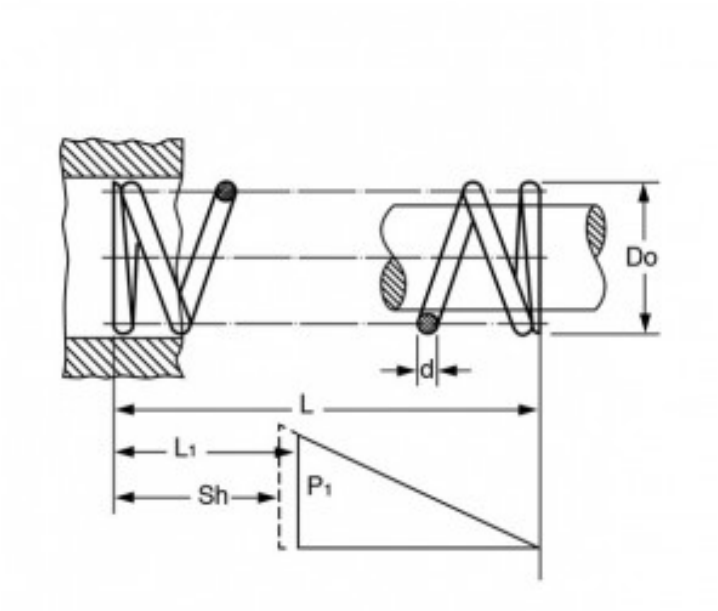

Caratteristiche prodotto

Materiale: ACCIAIO INOX 316
L - Lungh. Libera (mm): 22.35
Do - Diam. Esterno (mm): 6.1
d - Diametro Filo (mm): 0.81
L1 - Lungh. Min. Lavoro (mm): 15.49
Sh - Lungh. a Pacco (mm): 9.75
P1 - Carico a L1 (N): 18.41
R - Carico di Flessione Unitario (N/mm): 2.68