MeterSprings
www.meterspec.it

MOLLA COMPRESSIONE C0300-045-0560X

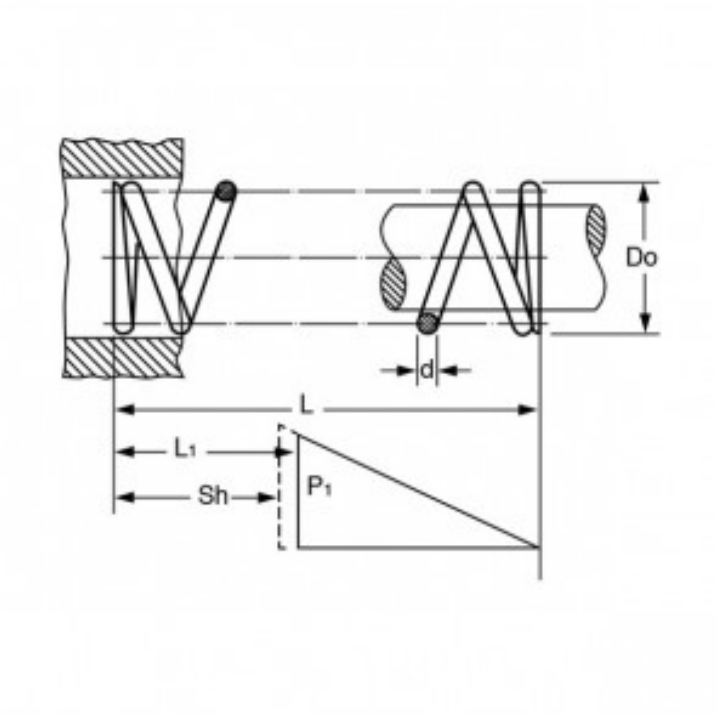

Caratteristiche prodotto

Materiale: ACCIAIO INOX 316
L - Lungh. Libera (mm): 14.22
Do - Diam. Esterno (mm): 7.62
d - Diametro Filo (mm): 1.14
L1 - Lungh. Min. Lavoro (mm): 10.75
Sh - Lungh. a Pacco (mm): 8.26
P1 - Carico a L1 (N): 39.63
R - Carico di Flessione Unitario (N/mm): 11.42