MeterSprings
www.meterspec.it

MOLLA COMPRESSIONE C0360-026-0940X

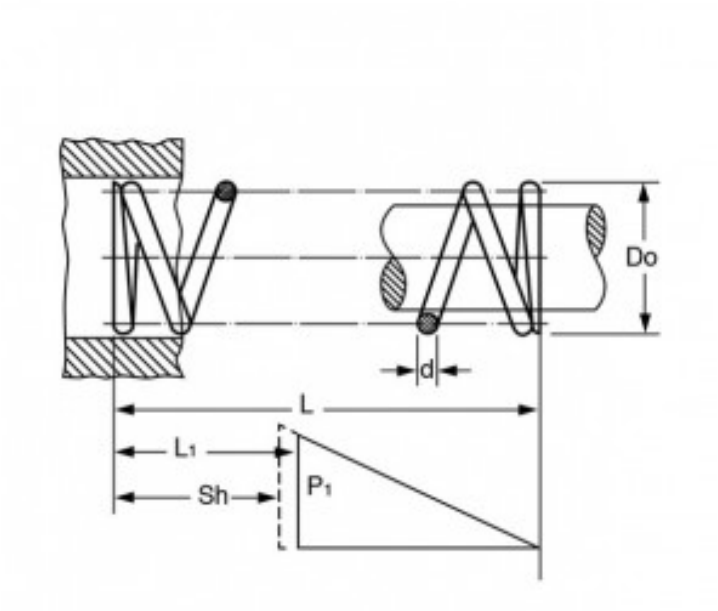

Caratteristiche prodotto

Materiale: ACCIAIO INOX 316
L - Lungh. Libera (mm): 23.88
Do - Diam. Esterno (mm): 9.14
d - Diametro Filo (mm): 0.66
L1 - Lungh. Min. Lavoro (mm): 13.72
Sh - Lungh. a Pacco (mm): 4.29
P1 - Carico a L1 (N): 6.81
R - Carico di Flessione Unitario (N/mm): 0.67