MeterSprings
www.meterspec.it

MOLLA COMPRESSIONE C0360-032-0810X

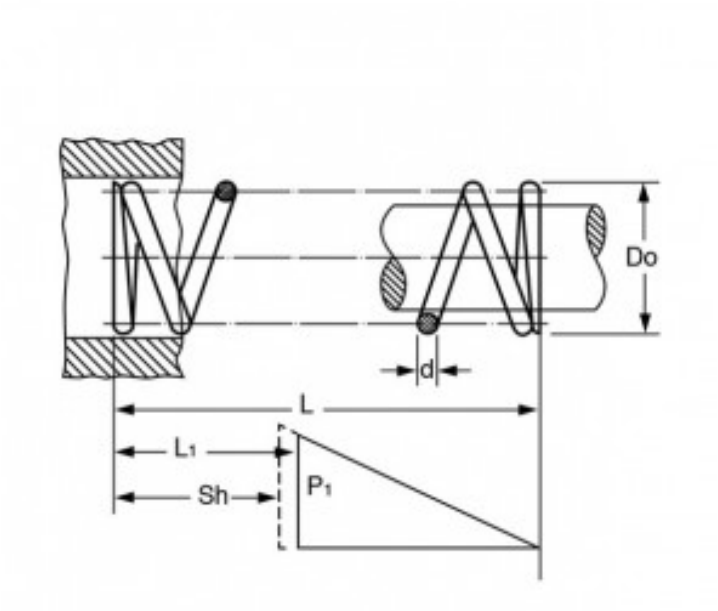

Caratteristiche prodotto

Materiale: ACCIAIO INOX 316
L - Lungh. Libera (mm): 20.57
Do - Diam. Esterno (mm): 9.14
d - Diametro Filo (mm): 0.81
L1 - Lungh. Min. Lavoro (mm): 12.86
Sh - Lungh. a Pacco (mm): 5.26
P1 - Carico a L1 (N): 12.59
R - Carico di Flessione Unitario (N/mm): 1.63