MeterSprings
www.meterspec.it

MOLLA COMPRESSIONE C0420-067-0750X

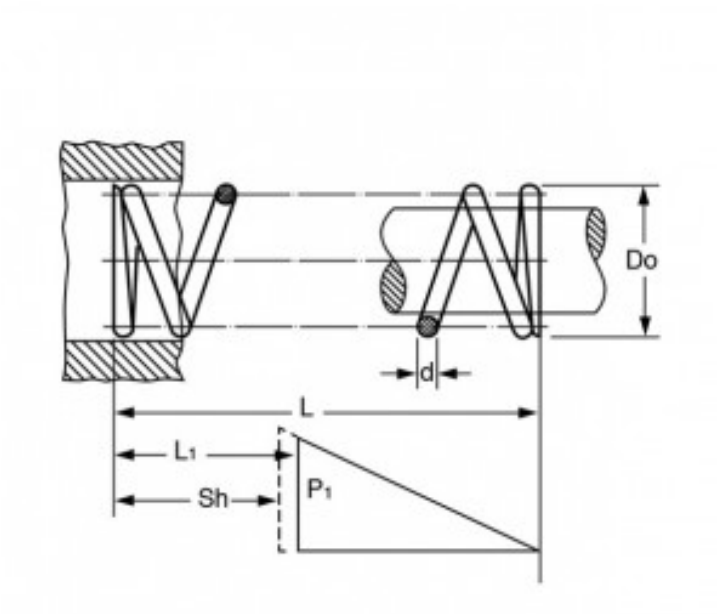

Caratteristiche prodotto

Materiale: ACCIAIO INOX 316
L - Lungh. Libera (mm): 19.05
Do - Diam. Esterno (mm): 10.67
d - Diametro Filo (mm): 1.7
L1 - Lungh. Min. Lavoro (mm): 14.93
Sh - Lungh. a Pacco (mm): 12.88
P1 - Carico a L1 (N): 86.78
R - Carico di Flessione Unitario (N/mm): 21.05