MeterSprings
www.meterspec.it

MOLLA COMPRESSIONE C0455-039-1750X

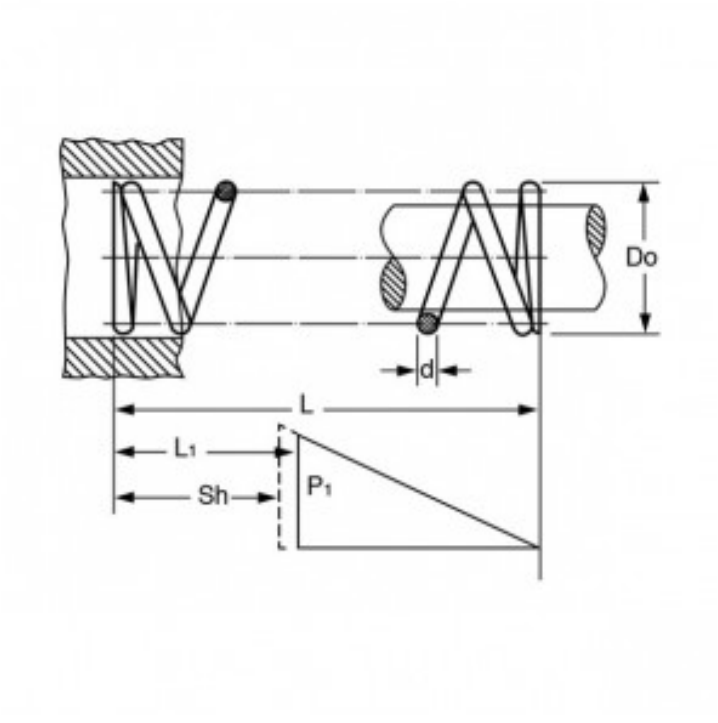

Caratteristiche prodotto

Materiale: ACCIAIO INOX 316
L - Lungh. Libera (mm): 44.45
Do - Diam. Esterno (mm): 11.56
d - Diametro Filo (mm): 0.99
L1 - Lungh. Min. Lavoro (mm): 25.39
Sh - Lungh. a Pacco (mm): 10.06
P1 - Carico a L1 (N): 18.07
R - Carico di Flessione Unitario (N/mm): 0.95