MeterSprings
www.meterspec.it

MOLLA COMPRESSIONE C0600-067-2750X

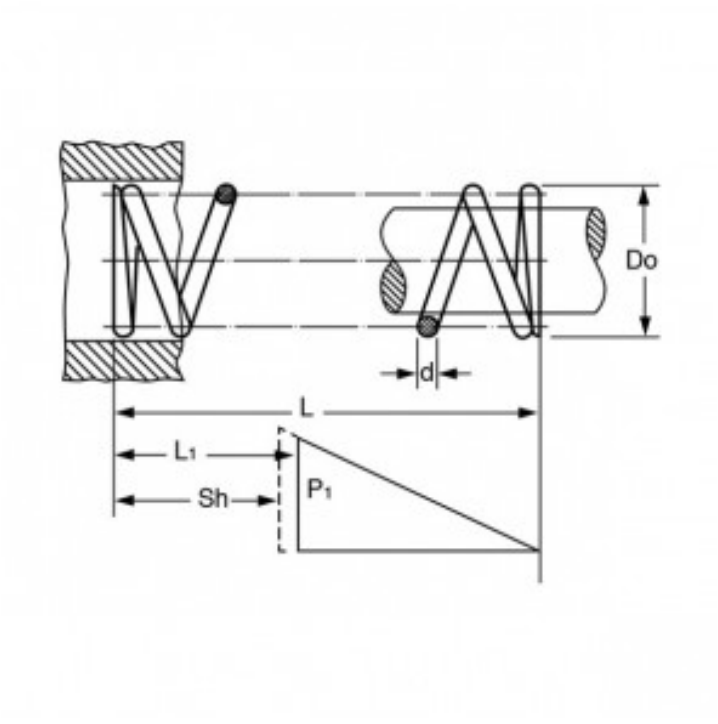

Caratteristiche prodotto

Materiale: ACCIAIO INOX 316
L - Lungh. Libera (mm): 69.85
Do - Diam. Esterno (mm): 15.24
d - Diametro Filo (mm): 1.7
L1 - Lungh. Min. Lavoro (mm): 44.12
Sh - Lungh. a Pacco (mm): 24.54
P1 - Carico a L1 (N): 62.68
R - Carico di Flessione Unitario (N/mm): 2.44